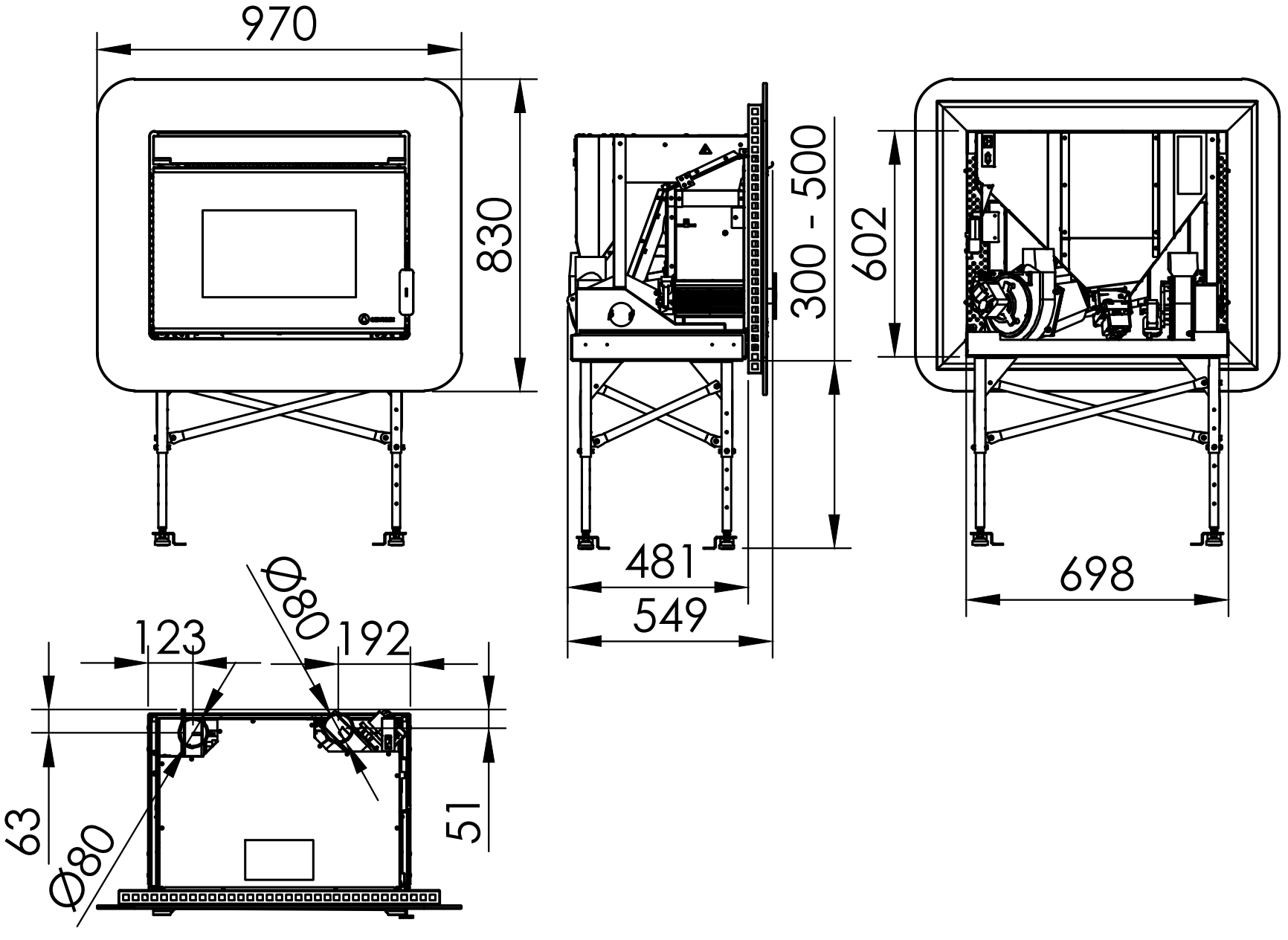
970
830
300 - 500
602
481
549
698
123
192
Ø80
63
51
Ø80